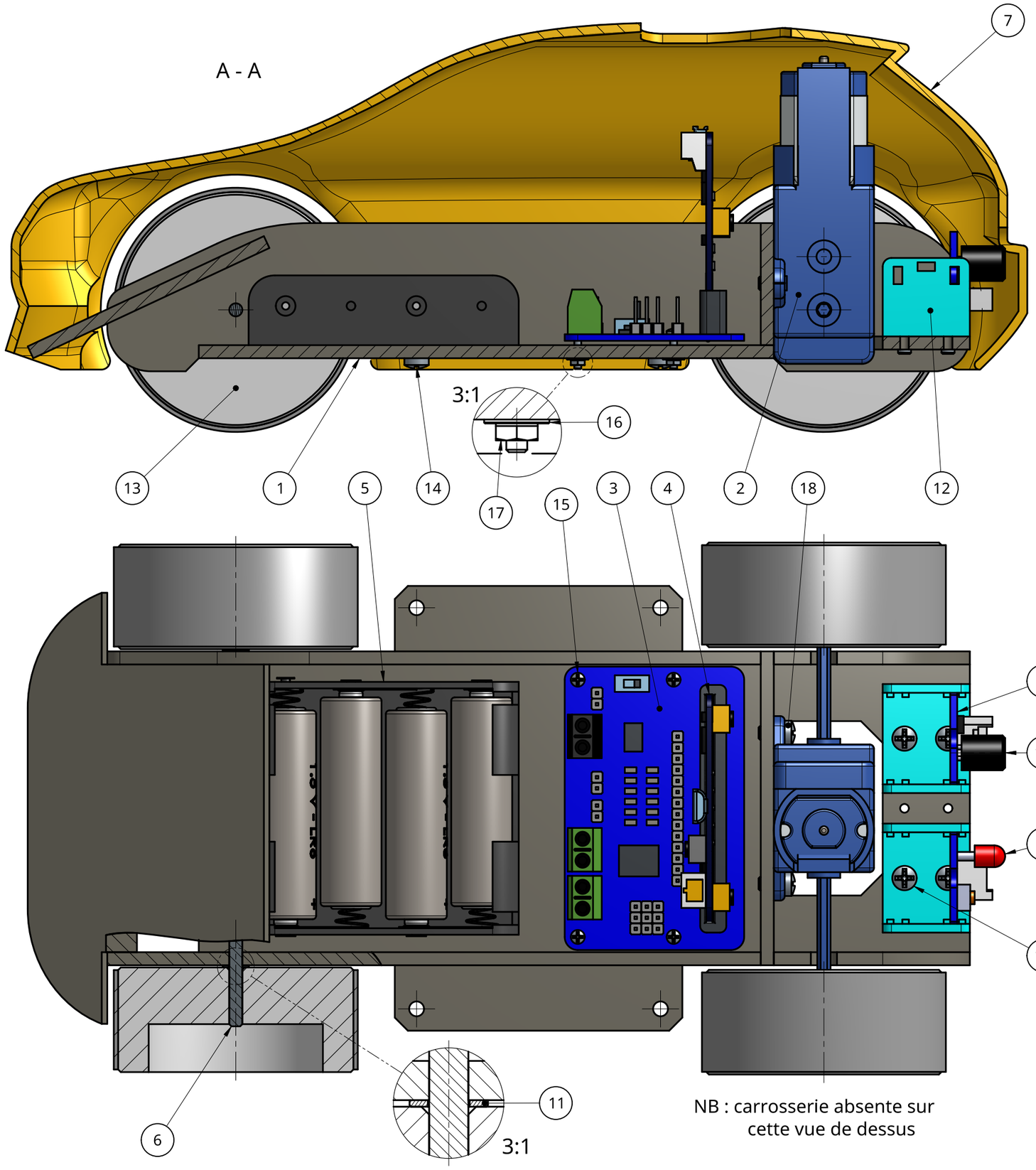

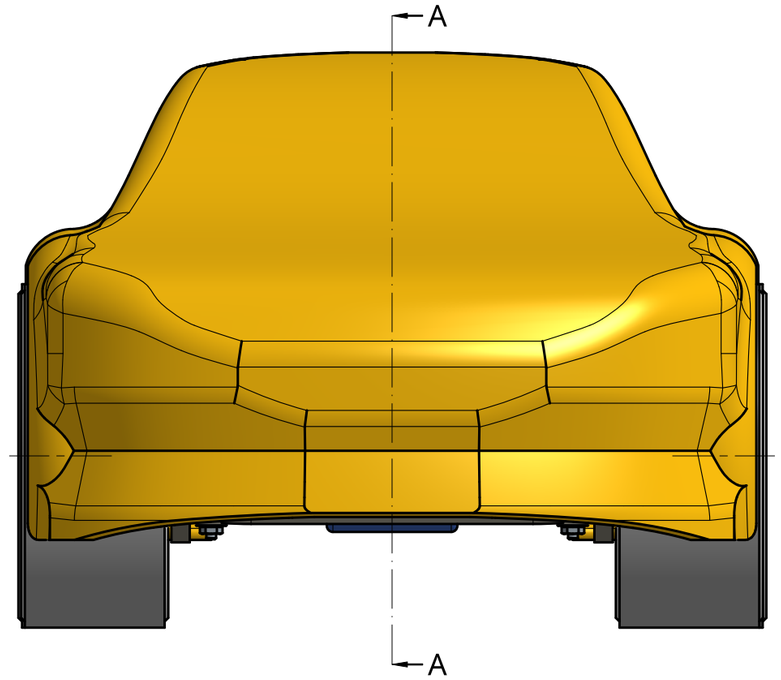

Item	Quantity	Name	Material
18	6	PH Pan head screw M3x0.50 x 6	Stainless Steel
17	4	Hex nut grade A & B M1.6x0.35	Stainless Steel
16	4	Chamfered plain washer normal M2	Stainless Steel
15	4	PH Pan head screw M1.6x0.35 x 8	Stainless Steel
14	4	PH Pan head screw M3x0.50 x 8	Stainless Steel
13	4	Roue (jante + bandage caoutchouc)	PLA & Caoutchouc
12	2	Support 20x20 Grove	PLA
11	2	Chamfered plain washer normal M3	Stainless Steel
10	1	Tube pour capteur de lumière	PLA
9	1	Module Capteur de lumière	
8	1	Module LED rouge	
7	1	Carrosserie 2026	
6	1	Axe avant	Acier
5	1	Coupleur 4 piles LR6	
4	1	Micro:Bit	
3	1	Motor Driver	
2	1	Motor TAM-70167	
1	1	Châssis	MDF

DÉFI MOBILITÉ DURABLE
CHALLENGE DES MÉTIERS DE L'INDUSTRIE 2026
SCIENCES TECHNOLOGIES INGÉNIERIE ARTS MATHÉMATIQUES

Voiture de base

A3 | Dessin d'ensemble

Echelle 1:1 | Concepteur P. V. | Page 1 sur 1